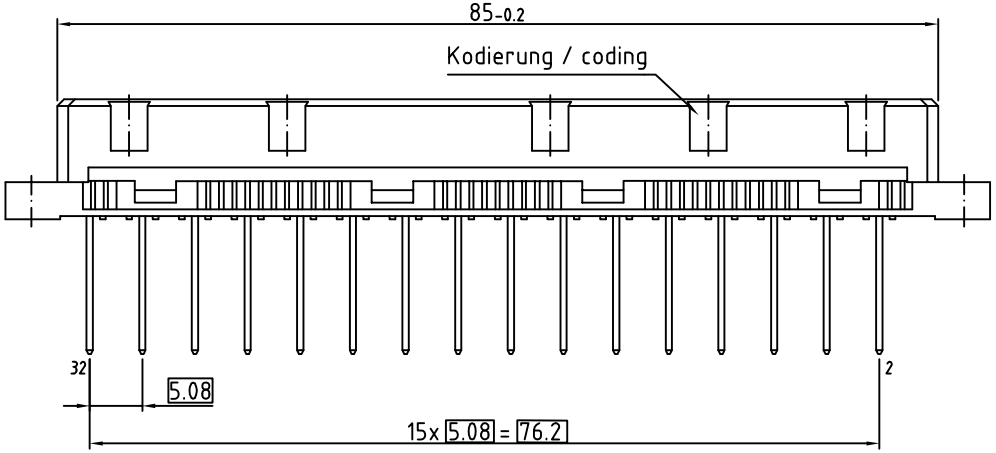

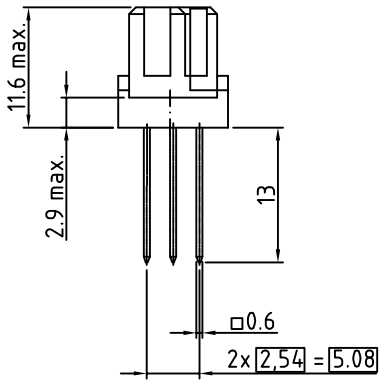

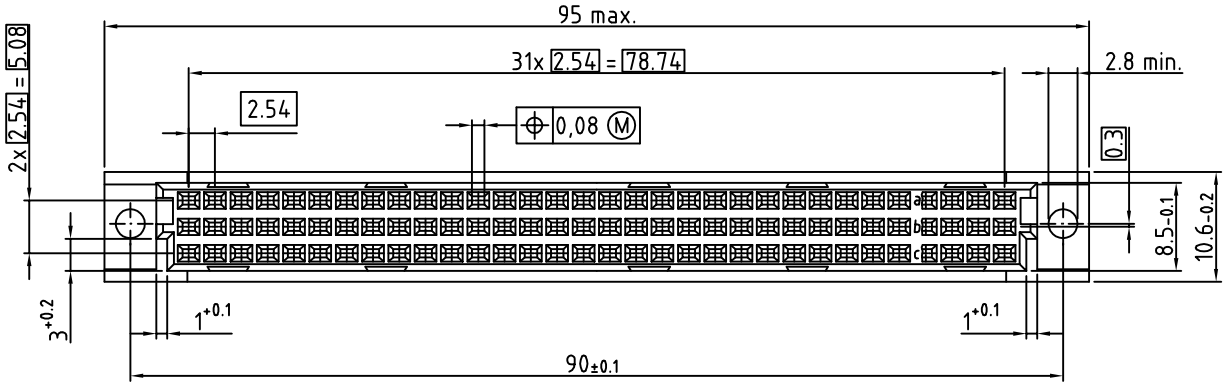

104-40046 C48F a,b,c
Wire Wrap 13mm GK II / class 2

o Standard Kontakt / Standard Contact

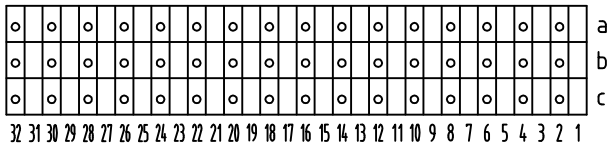

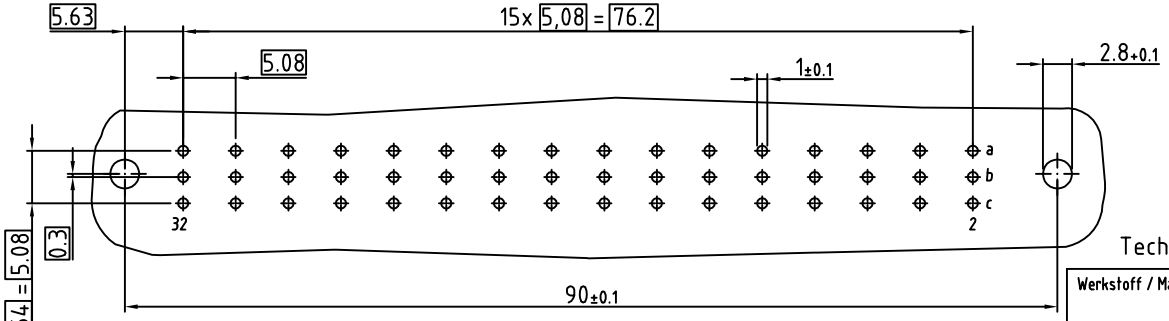

Technische Änderungen vorbehalten / all data subject to amendment without notice

Werkstoff / Material:			
Allgemeintoleranz / General Tolerances			
Tolerierungsgrundsatz / Fundamental tolerancing principle	DIN ISO 8015		
Maßstab / Scale: 2:1			
Verwendungsbereich / Range of application	Kundenzeichnung / customer drawing		
A3			
	Datum / Date	Name / Name	
Erst./Drawn	11.03.2014	Scholl	
Gepr./Insp.			
Benennung / Description	C-Federleiste / female connector 13mm WW Löt / dip solder nach / according to IEC 60603-2 (DIN41612)		
Zeichnungsnummer / Drawing number	104-40046	Art / Art: C	Blatt / Sheet: 1/1
Status/Status			
Gewicht / Weight:			

Version/ Version	Änderung / Revision	Datum/Date	Name/Name
00	first edition	11.03.2014	Scholl

ept GmbH
www.ept.de

© Weitergabe sowie Vervielfältigung dieses Dokuments, Verwertung und Mitteilung seines Inhalts sind verboten, soweit nicht ausdrücklich gestattet. Zuwiderhandlungen verpflichten zu Schadensersatz. Alle Rechte für den Fall der Patent-, Gebrauchsmuster- oder Geschmacksmustereintragung vorbehalten.