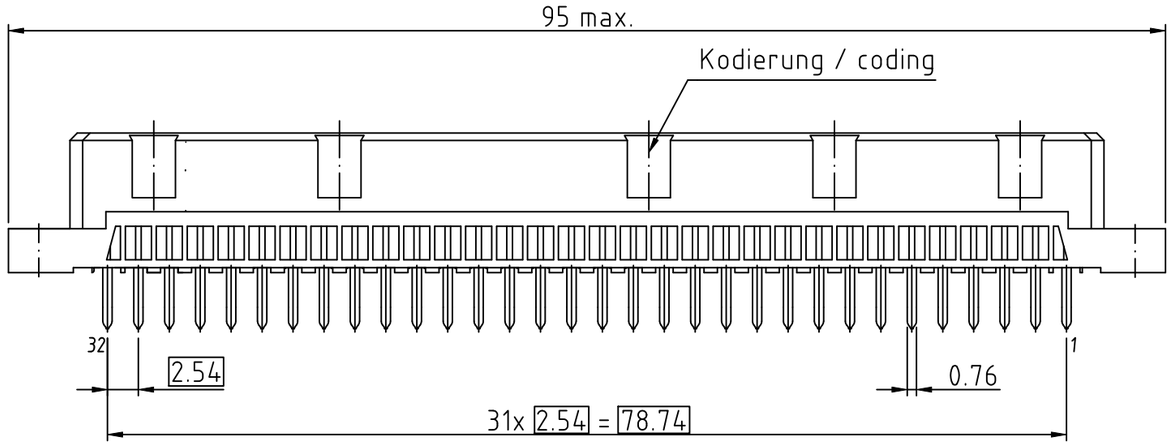

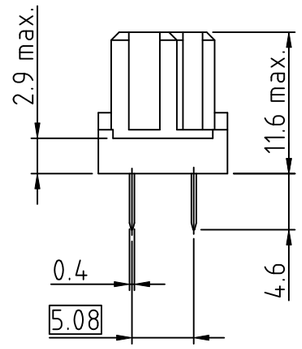

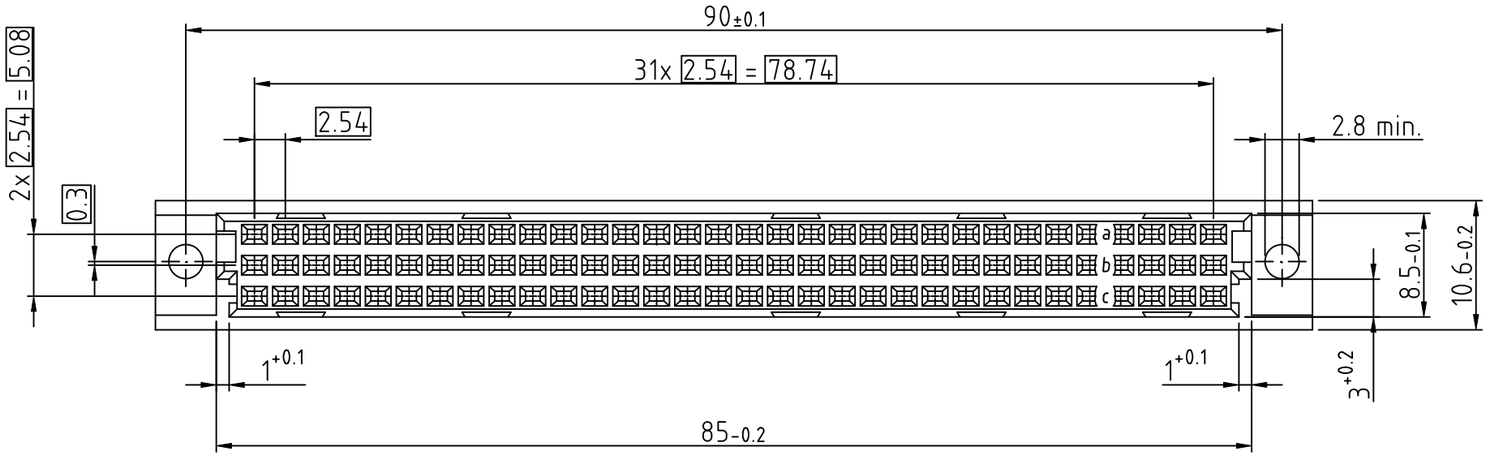

304-40054-02 C64F-FET a,c
Löt / dip-solder 4.6mm GK II / class 2

o	Standard Kontakt / Standard Contact (4,6mm)

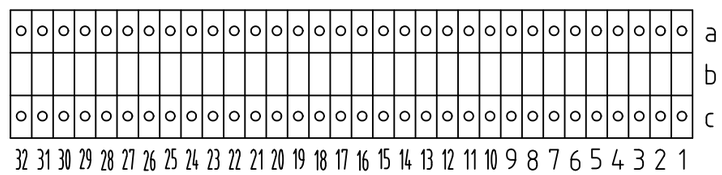

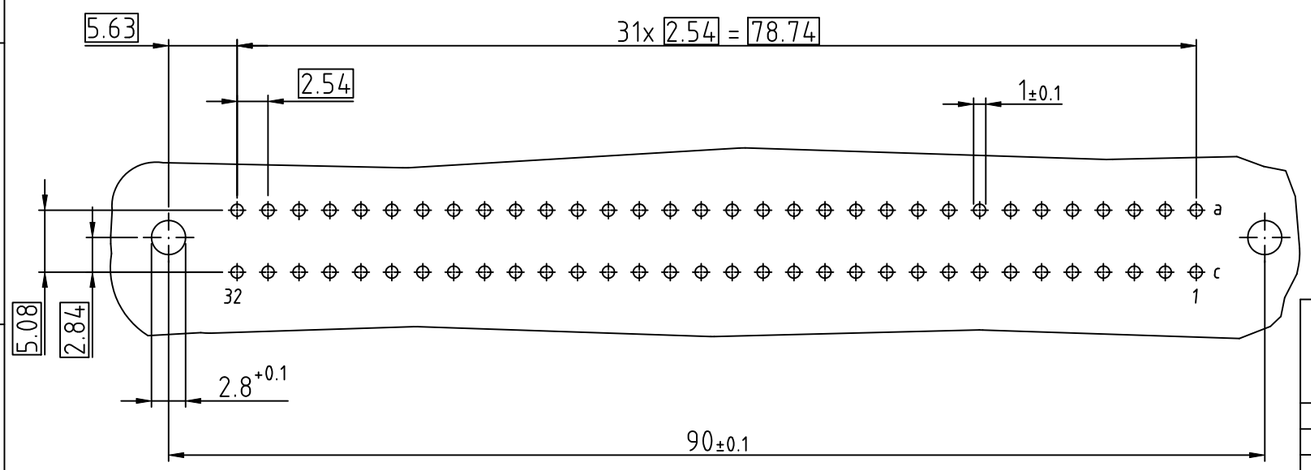

Technische Änderungen vorbehalten / All data subject to amendment without notice

Werkstoff / Material:		Allgemeintoleranz / General tolerances	Maßstab / Scale: 2:1
		Tolerierungsgrundsatz / Fundamental tolerancing principle DIN ISO 8015	A3
			Verwendungsbereich / Range of application: Kundenzeichnung / customer drawing
		Datum / Date	Name / Name
		Erst./Drawn: 11.05.2011	Kowatsch
		Gepr./Insp.:	
00	first edition	11.05.2011	Kowat.
Version/ Version	Änderung / Revision	Datum/Date	Name/Name

ept GmbH
www.ept.de

Benennung / Description:
C-Federleiste / female connector
Löt / dip-solder 4,6mm FET
nach / according to IEC 60603-2 (DIN 41612)

Zeichnungsnummer / Drawing number: 304-40054-02
Art / Art: C
Blatt / Sheet
Status/Status
Gewicht / Weight: